MANUAL

Gracias por adquirir nuestra unidad dental integral

Un nuevo y avanzado equipo completamente computarizado y autocontrolado.
Tiene tales avances como estructura sólida, agradable apariencia, fácil operación y alta confiabilidad, como mejoras ideales del producto para las clínicas dentales modernas.

Este manual es para todas las series de nuestras unidades, incluyendo: XL, SOLATIUM, SOLATIUM PLUS, DECIUM Y AURUM.

ESTRUCTURA DE LA UNIDAD

Los componentes de la unidad son:

Una silla dental, conexiones de piezas de mano, lámpara de operación. charola de operación, jeringa triple, succión fuerte y débil, escupidera, negatoscopio, pedal, sistema de agua y aire.

El aire, agua y electricidad de las unidades son conectadas a la caja de conexiones del piso (XL, SOLATIUM, DECIUM).

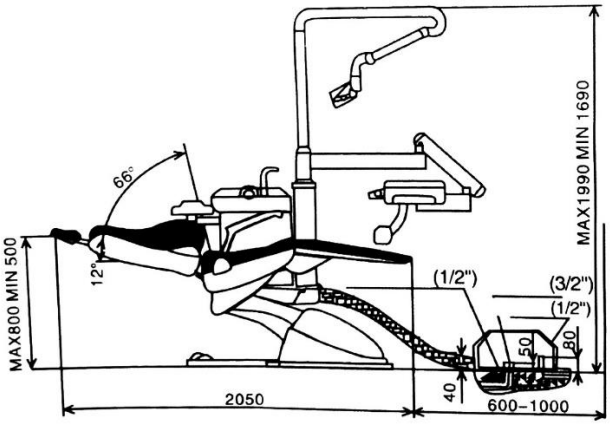

En el modelo SOLATIUM PLUS Y AURUM

La caja de conexiones viene integrada en el diseño de la caja de control que se encuentra en la parte frontal al piso de la unidad.

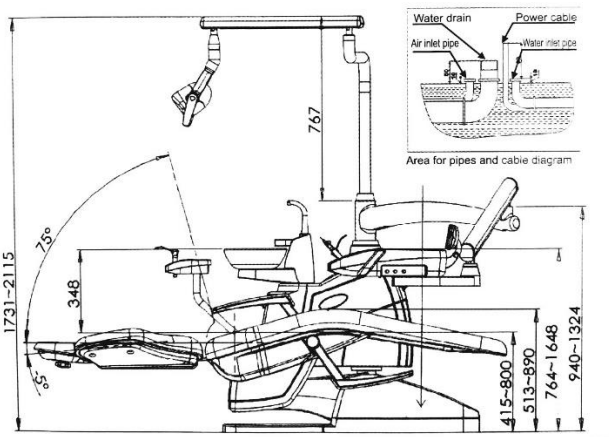

PREPARACIÓN:

Decida donde instalar el equipo de acuerdo a la luminosidad y disponibilidad de la clínica en un lugar limpio, seco, fresco, y ventilado, para las mejores condiciones de funcionamiento, asegúrese de contar con un piso sólido y nivelado.

Debajo de la caja de conexiones debe haber entradas/salidas para el aire, agua y electricidad del equipo. La conexión del drenaje debe estar aproximadamente a 40mm de distancia del suelo. El cable de corriente debe ser de 3 conexiones, polarizado y conectado a una tierra para protegerlo bien.

Figura 1

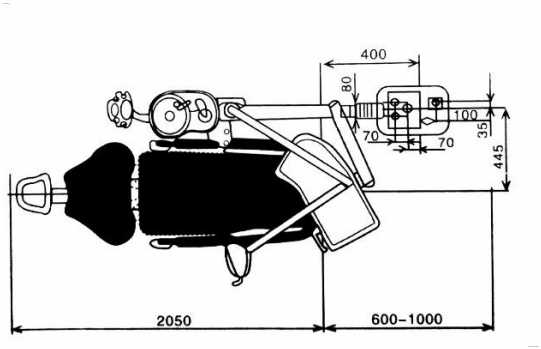

XL, SOLATIUM, DECIUM

Figura 2

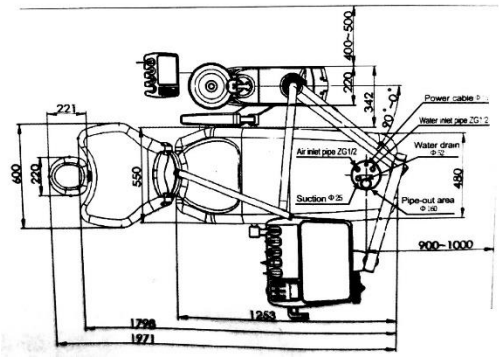

SOLATIUM PLUS Y AURUM

REQUERIMIENTOS PARA LA INSTALACIÓN DEL EQUIPO DENTAL

Plomería:

Conector de agua y aire.

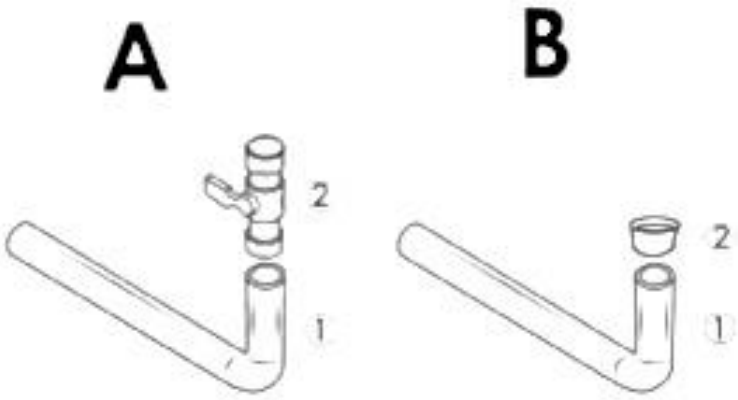

A Conducto de salida de aire:

1. Tubo de cobre de ½"
2. Conector con llave de paso ½"

B Conductor salida de agua:

1. Tubo de cobre de ½"
2. Cople de cobre con cuerda interna de ½"

REQUERIMIENTOS PARA LA INSTALACIÓN DEL EQUIPO DENTAL

Plomería:

1. Conductor de desagüe de drenaje.
2. Tubo de PVC de 2″

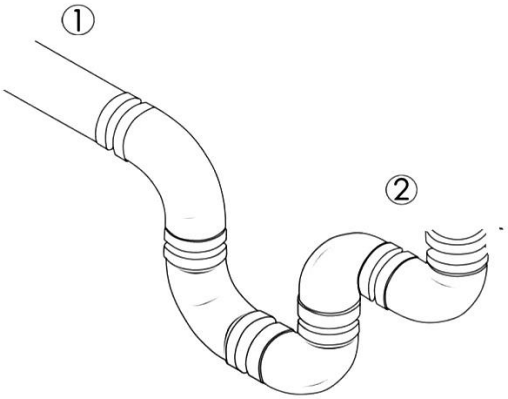

Cespol:

Curvatura en un tubo a 180° a partir del suelo y continúa sobre la horizontal con saturación de fluido (agua) dentro del tubo.

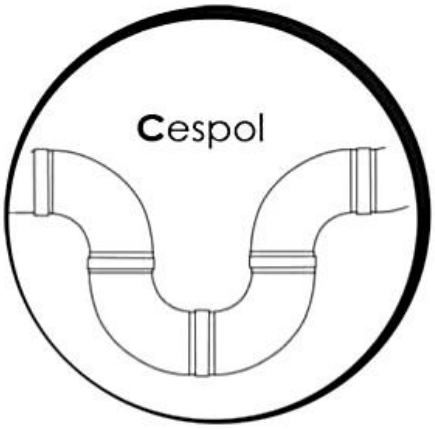

Esto reducirá drásticamente los siguientes puntos:

a) Eliminación de olores del drenaje hacia la escupidera.
b) Evita el retorno de fluidos.

REQUERIMIENTOS PARA LA INSTALACIÓN DEL EQUIPO DENTAL

Plomería:
Colocación de tubos.

Vista A

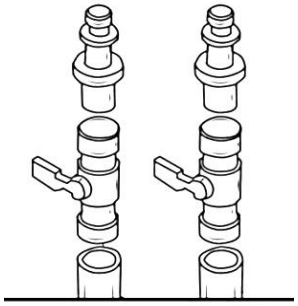

La altura máxima a partir del suelo se recomienda no sea mayor a 7cm.

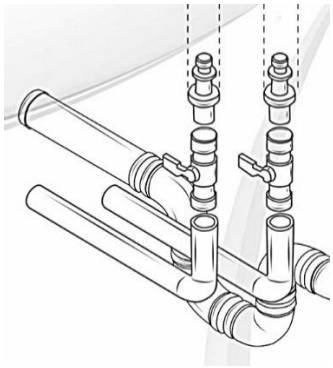

Se recomienda que entre cada tubo la distancia de separación sea de 3.5cm.

REQUERIMIENTOS PARA LA INSTALACIÓN DEL EQUIPO DENTAL

Plomería:

7cm altura máxima a partir del suelo.

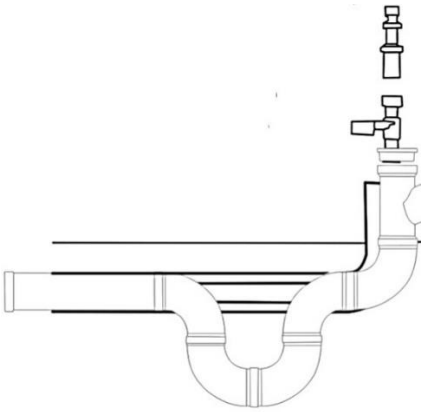

Se recomienda que el grado de inclinación de tubería sea mínimo de 12.5° ya que esto beneficiará el flujo de drenaje hacia la toma principal.

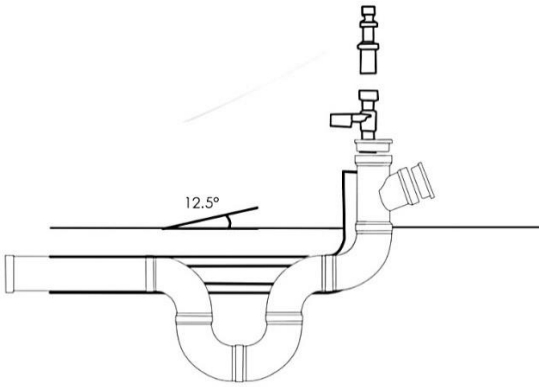

REQUERIMIENTOS PARA LA INSTALACIÓN DEL EQUIPO DENTAL

Plomería:

Márgenes de espacio para la colocación de la tubería.

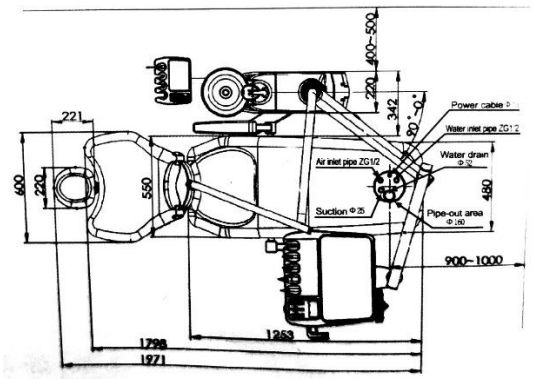

SOLATIUM PLUS Y AURUM

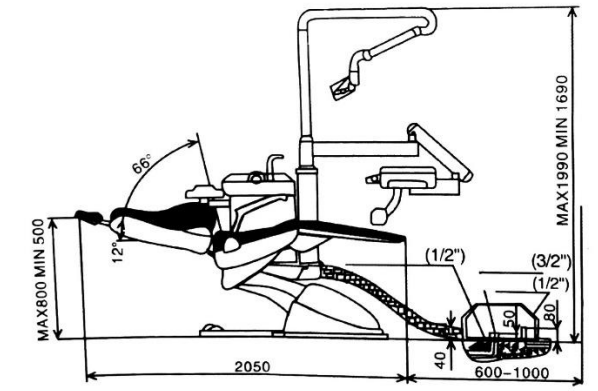

XL, SOLATIUM Y DECIUM

REQUERIMIENTOS PARA LA INSTALACIÓN DEL EQUIPO DENTAL

Plomería:

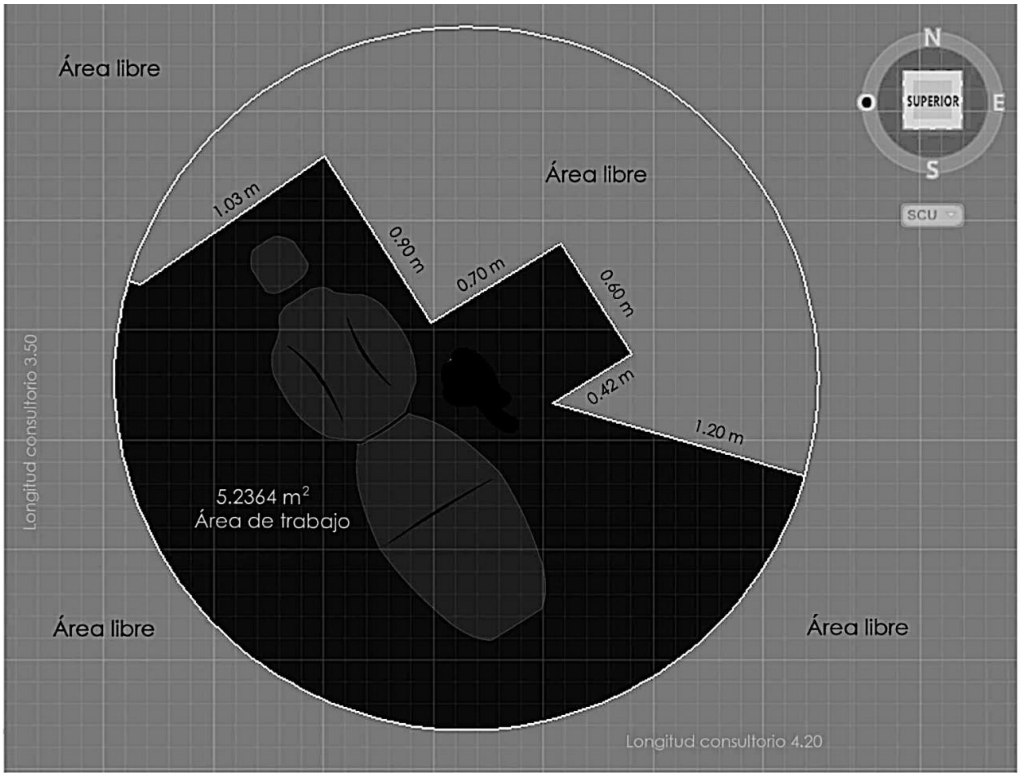

Considerar área de trabajo de 5.2364m².

La posición y colocación de la unidad puede variar así mismo como las dimensiones del consultorio.

REQUERIMIENTOS PARA LA INSTALACIÓN DEL EQUIPO DENTAL

Plomería:

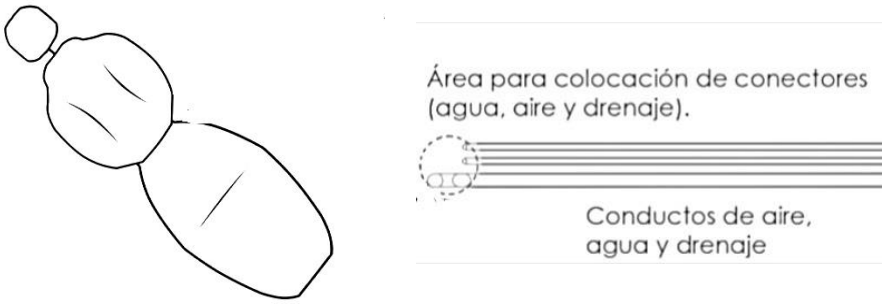

XL, SOLATIUM, DECIUM

Se recomienda que la longitud de separación entre la base de la unidad y el primer tubo sea de 25cm.

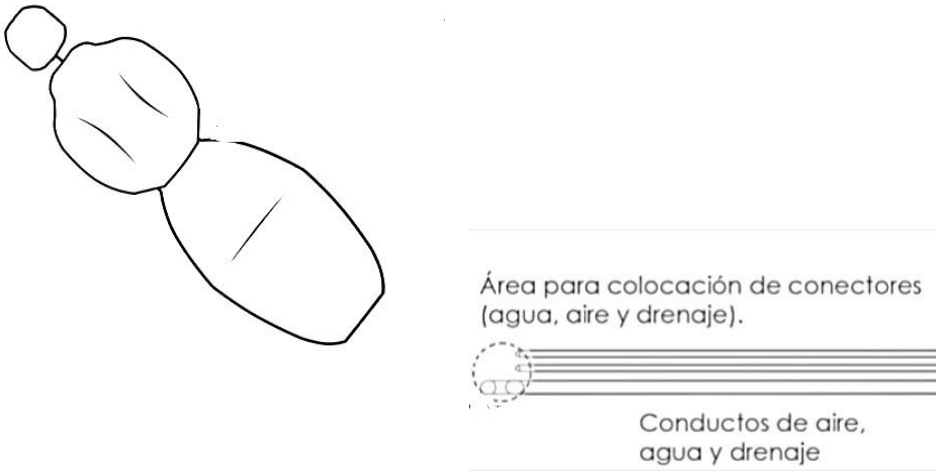

SOLATIUM PLUS Y AURUM